Gebruiksaanwijzing DS3
Mode d'emploi DS3
Bedienungsanleitung DS3

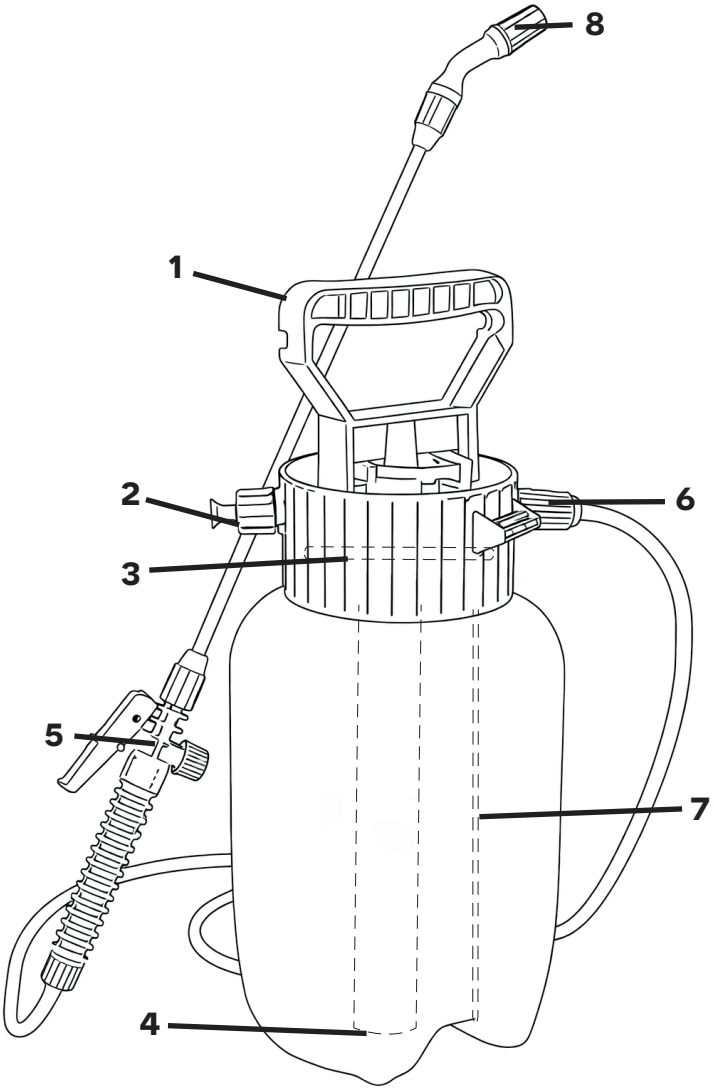

TALEN TOOLS

Veiligheidinstructies

- Voor een veilige omgang met dit apparaat moet de gebruiker van dit apparaat eerst de gebruiksaanwijzing lezen en begrepen hebben.
- Het apparaat mag alleen gebruikt worden als deze perfect in orde is. Als het apparaat of een deel ervan defect is, mag het apparaat niet meer worden gebruikt.
- Houdt kinderen uit de buurt van het apparaat. Dit geldt ook voor personen met een verminderde fysische, sensorische of geestelijke vaardigheden.
- Overbelast het apparaat niet. Gebruik het apparaat alleen voor doeleinden, waarvoor het bedoelt is.
- Gebruik altijd de vereiste persoonlijke beschermingsmiddelen.
- Altijd voorzichtig en uitsluitend in goede conditie met dit apparaat werken. Bij vermoeidheid, ziekte, gebruik van alcohol of drugs kunt u het apparaat niet meer veilig gebruiken.
- Het apparaat beschermen tegen vorst en warmtebronnen.
- Neem de aanwijzingen m.b.t. de dosering en het gebruik in acht van de vloeistof, waarmee u de drukspuit vult. Draag indien nodig beschermende kleding.
- Niet eten, niet drinken, niet roken terwijl u met de drukspuit werkt.
- Blaas sproeiers en andere onderdelen nooit met uw mond door.
- Niet op mensen of dieren spuiten.
- Niet geschikt voor het sproeien van oplosmiddelen, scherpe en bijtende chemische middelen en schoonmaakazijn.

Gebruiksinstructies

Deze drukspuit is geschikt voor het spuiten van vloeistoffen in huis en in de tuin. Het apparaat is uitsluitend voor particulier gebruik bestemd. Om de drukspuit te vullen duwt u de D-handvat(1) naar beneden(in de inkepingen) en draait u het handvat inclusief buis van de drukspuit af. Nu kunt u rechtstreek in de flacon vullen. Plaats daarna het pompgedeelte terug en draai de ring weer stevig vast. Pomp lucht in de tank door de D-handvat omhoog en omlaag te bewegen. Doseer met het hendeltje hoeveel water u wilt sproeien. Pomp af en toe lucht bij in de tank. Maak de tank na gebruik altijd schoon met water en spuit het spuitgedeelte door met water. Geopend laten drogen. Bewaar de drukspuit en toebehoren op een droge en goed geventileerde plek.

Storing

Fout/storing	Oorzaak	Oplossing
Lekkage of slecht sproeien	- De afdichtring(5) zit los of is beschadigd - Mondstuk(8) of zuigslang(7) is verstopt	- Opnieuw plaatsen of vervangen - Reinigen
Het D-handvat beweegt te zwaar om deze te kunnen bedienen	- Zuigerring(4) is onvoldoende gesmeerd - Te hoge druk in de tank	- Smeermiddel op de zuigerring (4) aanbrengen - Stoppen met druk in de tank te pompen. De overdrukventiel(2) controleren op vastzitten
Het D-handvat is te makkelijk te bedienen	- Zuigerring(4) is versleten of zit los - Waterdichte onderlegring(3) of overdrukventiel(2) zit los	- Zuigerring(4) opnieuw plaatsen of vervangen - Opnieuw plaatsen
Er wordt lucht in plaats van vloeistof gesproeid	- De zuigslang(7) in de tank zit los	- Verwijder de dop(6) van de slang en trek de zuigslang(7) eruit om deze vast te zetten
Geen of ongelijkmatige sproeistraal	- Verstopt	- Zuigslang(7) en mondstuk(8) controleren en reinigen

Technische gegevens

Volume	3 liter
Werkdruk	1 - 2,5 bar

Consignes de sécurité

- Pour utiliser cet appareil en toute sécurité, l'utilisateur doit d'abord lire et comprendre le mode d'emploi.
- L'appareil ne doit être utilisé que s'il est en parfait état de fonctionnement. Si l'appareil ou une partie de celui-ci est défectueux, il ne doit plus être utilisé.
- Tenez les enfants éloignés de l'appareil. Cela vaut également pour les personnes dont les capacités physiques, sensorielles ou mentales sont réduites.
- Ne surchargez pas l'appareil. Utilisez l'appareil uniquement aux fins pour lesquelles il est prévu.
- Utilisez toujours les équipements de protection individuelle requis.
- Travaillez toujours avec précaution et uniquement lorsque vous êtes en bonne condition physique. En cas de fatigue, de maladie, de consommation d'alcool ou de drogues, vous ne pouvez plus utiliser l'appareil en toute sécurité.
- Protégez l'appareil du gel et des sources de chaleur.
- Respectez les instructions relatives au dosage et à l'utilisation du liquide avec lequel vous remplissez le pulvérisateur à pression. Portez des vêtements de protection si nécessaire.
- Ne mangez pas, ne buvez pas et ne fumez pas lorsque vous utilisez le pulvérisateur à pression.
- Ne soufflez jamais dans les buses et autres pièces avec votre bouche.
- Ne pulvérisez pas sur des personnes ou des animaux.
- Ne convient pas à la pulvérisation de solvants, de produits chimiques corrosifs et caustiques et de vinaigre de nettoyage.

Mode d'emploi

Ce pulvérisateur à pression convient pour pulvériser des liquides à la maison et dans le jardin. L'appareil est exclusivement destiné à un usage privé. Pour remplir le pulvérisateur à pression, appuyez sur la poignée en D (1) vers le bas (dans les encoches) et dévissez la poignée, y compris le tube du pulvérisateur à pression. Vous pouvez maintenant remplir directement le flacon. Remettez ensuite la partie pompe en place et resserrez fermement la bague. Pompez de l'air dans le réservoir en déplaçant la poignée en D vers le haut et vers le bas. À l'aide du levier, dosez la quantité d'eau que vous souhaitez pulvériser. Pompez de temps en temps de l'air dans le réservoir. Après utilisation, nettoyez toujours le réservoir à l'eau et rincez la partie pulvérisateur à l'eau. Laissez sécher à l'air libre. Conservez le pulvérisateur à pression et ses accessoires dans un endroit sec et bien ventilé.

Dysfonctionnement

Erreur/panne	Erreur/panne	Solution
Fuite ou mauvais arrosage	- Le joint d'étanchéité (5) est desserré ou endommagé - L'embout (8) ou le tuyau d'aspiration (7) est bouché	- Remettre en place ou remplacer - Nettoyer
La poignée en D est trop lourde à manipuler.	- Le segment de piston (4) n'est pas suffisamment lubrifié - Pression trop élevée dans le réservoir	- Appliquer du lubrifiant sur le segment de piston (4). - Cesser de pomper de la pression dans le réservoir. Vérifier que la soupape de surpression (2) n'est pas bloquée.
La poignée en D est trop facile à utiliser.	- Le segment de piston (4) est usé ou desserré - La rondelle d'étanchéité (3) ou la soupape de surpression (2) est desserrée	- Remettre en place ou remplacer le segment de piston (4) - Remettre en place
De l'air est pulvérisé à la place d'un liquide.	- Le tuyau d'aspiration (7) dans le réservoir est desserré.	- Retirez le capuchon (6) du tuyau et tirez sur le tuyau d'aspiration (7) pour le fixer.
Jet de pulvérisation inexistant ou irrégulier	- Bouché	- Vérifier et nettoyer le tuyau d'aspiration (7) et la buse (8)

Spécifications techniques

Volume 3 litres **Pression au travail** 1 - 2,5 bars

Sicherheitshinweise

- Für einen sicheren Umgang mit diesem Gerät muss der Benutzer dieses Geräts zunächst die Gebrauchsanweisung lesen und verstanden haben.
- Das Gerät darf nur verwendet werden, wenn es in einwandfreiem Zustand ist. Wenn das Gerät oder ein Teil davon defekt ist, darf das Gerät nicht mehr verwendet werden.
- Halten Sie Kinder vom Gerät fern. Dies gilt auch für Personen mit eingeschränkten körperlichen, sensorischen oder geistigen Fähigkeiten.
- Überlasten Sie das Gerät nicht. Verwenden Sie das Gerät nur für die Zwecke, für die es vorgesehen ist.
- Tragen Sie immer die erforderliche persönliche Schutzausrüstung.
- Arbeiten Sie mit diesem Gerät immer vorsichtig und nur in gutem Zustand. Bei Müdigkeit, Krankheit, Alkohol- oder Drogenkonsum können Sie das Gerät nicht mehr sicher verwenden.
- Schützen Sie das Gerät vor Frost und Wärmequellen.
- Beachten Sie die Hinweise zur Dosierung und Verwendung der Flüssigkeit, mit der Sie die Druckspritze befüllen. Tragen Sie gegebenenfalls Schutzkleidung.
- Essen, trinken und rauchen Sie nicht, während Sie mit der Druckspritze arbeiten.
- Sprühdüsen und andere Teile niemals mit dem Mund durchblasen.
- Nicht auf Menschen oder Tiere sprühen.
- Nicht zum Sprühen von Lösungsmitteln, scharfen und ätzenden Chemikalien und Reinigungsessig geeignet.

Gebrauchsanweisung

Dieser Drucksprüher eignet sich zum Versprühen von Flüssigkeiten im Haus und im Garten. Das Gerät ist ausschließlich für den privaten Gebrauch bestimmt. Um die Druckspritze zu befüllen, drücken Sie den D-Griff (1) nach unten (in die Kerben) und drehen Sie den Griff einschließlich des Schlauchs von der Druckspritze ab. Nun können Sie die Flasche direkt befüllen. Setzen Sie anschließend den Pumpenteil wieder ein und drehen Sie den Ring wieder fest zu. Pumpen Sie Luft in den Tank, indem Sie den D-Griff nach oben und unten bewegen. Dosieren Sie mit dem Hebel die gewünschte Wassermenge. Pumpen Sie gelegentlich Luft in den Tank. Reinigen Sie den Tank nach Gebrauch immer mit Wasser und spülen Sie den Sprühteil mit Wasser durch. Zum Trocknen offen stehen lassen. Bewahren Sie den Drucksprüher und das Zubehör an einem trockenen und gut belüfteten Ort auf.

Störung

Fehler/Störung	Ursache	Lösung
Leckage oder schlechte Sprühleistung.	- Der Dichtungsring (5) sitzt locker oder ist beschädigt - Das Mundstück (8) oder der Saugschlauch (7) ist verstopft	- Neu einsetzen oder ersetzen - Reinigen
Der D-Griff lässt sich nur schwer bewegen, um ihn zu bedienen.	- Kolbenring (4) ist unzureichend geschmiert - Zu hoher Druck im Tank	- Schmiermittel auf den Kolbenring (4) auftragen - Nicht mehr in den Tank pumpen. Überprüfen Sie, ob das Überdruckventil (2) festsitzt.
Der D-Griff ist zu leicht zu bedienen.	- Kolbenring (4) ist verschlissen oder locker - Wasserdichte Unterlegscheibe (3) oder Überdruckventil (2) ist locker	- Kolbenring (4) wieder einsetzen oder austauschen - Wieder einsetzen
Es wird Luft und nicht Flüssigkeit versprüht.	- Der Saugschlauch (7) im Tank ist locker.	- Entfernen Sie die Kappe (6) vom Schlauch und ziehen Sie den Saugschlauch (7) heraus, um ihn zu befestigen.
Kein oder ungleichmäßiger Sprühstrahl	- Verstopft	- Saugschlauch (7) und Düse (8) überprüfen und reinigen

Technische Daten

Volumen 3 Liter **Arbeitsdruck** 1 - 2,5 bar